GL 29 H

Max. Werkhoogte	28,80 m
Max. zijdelingse reikwijdte	16,84 m
Max. Korfbelasting / Hefbelasting	230 kg
Afmetingen platform LxB	1,37 x 0,69 m
Afmetingen LxBxH	7,77 x 2,19 x 3,05 m
Ondersteuningslengte	4,15 m
Steunbreedte aan beide zijden	3,68 m
Steunbreedte aan één kant	2,95
Verticale steunbreedte	2,19
Gewicht	3300 kg
Toegestaan totaalgewicht	3500 kg
Type aandrijving	Diesel
vierwielaandrijving	geen
Bodemvrijheid	0,17 m
Roterende werkmand	ja/2 x 85°.
Zwenkbereik	2 x 225°
Mand arm	geen
Rijbewijs	B / 3
Speciale functies	Extreem bereik, stopcontact in de werkmand, motor aan/uit schakelaar in de werkmand, aarding mogelijk, automatisch opzetten en intrekken, geheugenfunctie, laadgebied met laadklep 1,00 x 1,83 m

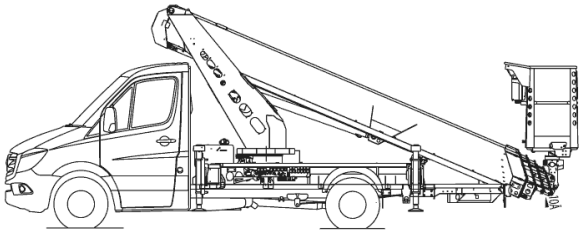

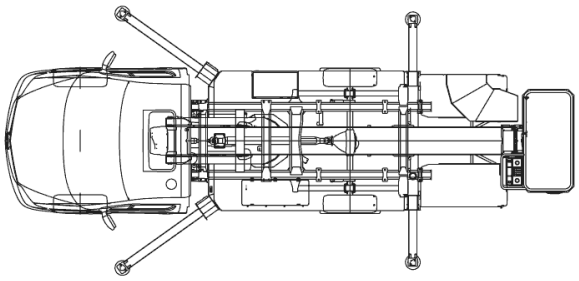

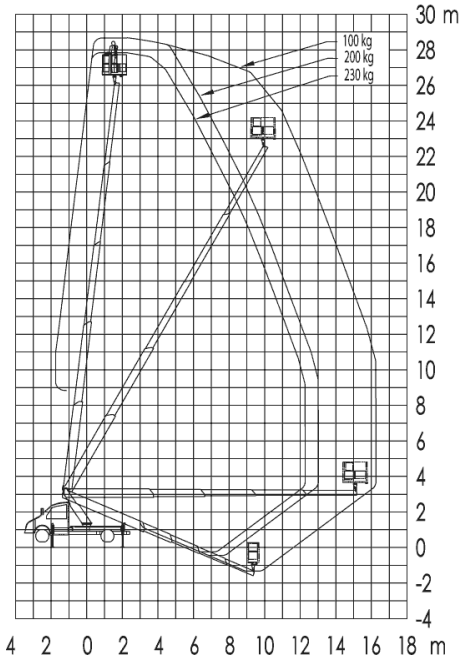

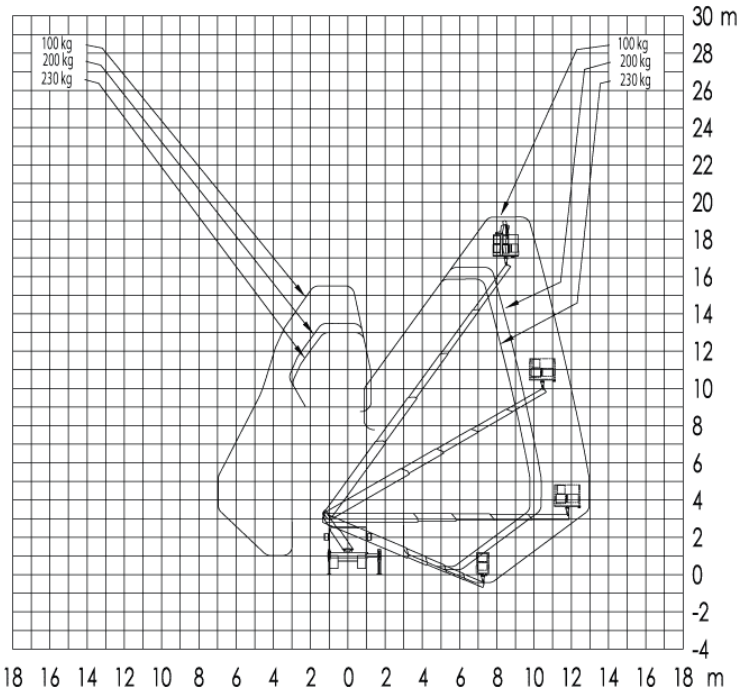
100 kg
200 kg
230 kg
100 kg
200 kg
230 kg
30 m
28
26
24
22
20
18
16
14
12
10
8
6
4
2
0
-2
-4
18 16 14 12 10 8 6 4 2 0 2 4 6 8 10 12 14 16 18 m

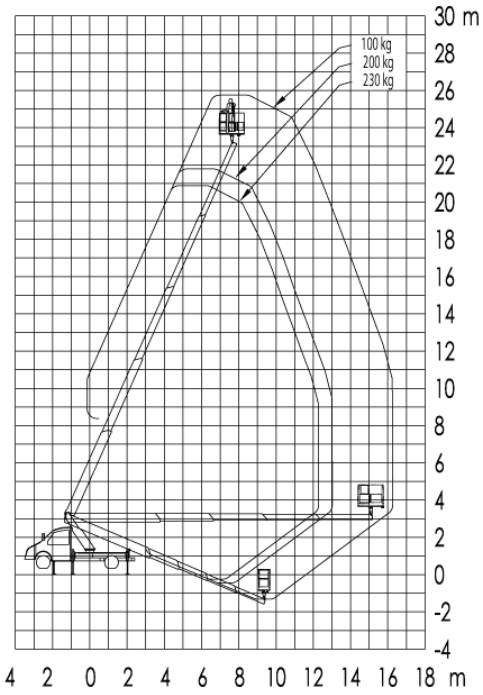
100 kg
200 kg
230 kg
30 m
28
26
24
22
20
18
16
14
12
10
8
6
4
2
0
-2
-4
4 2 0 2 4 6 8 10 12 14 16 18 m

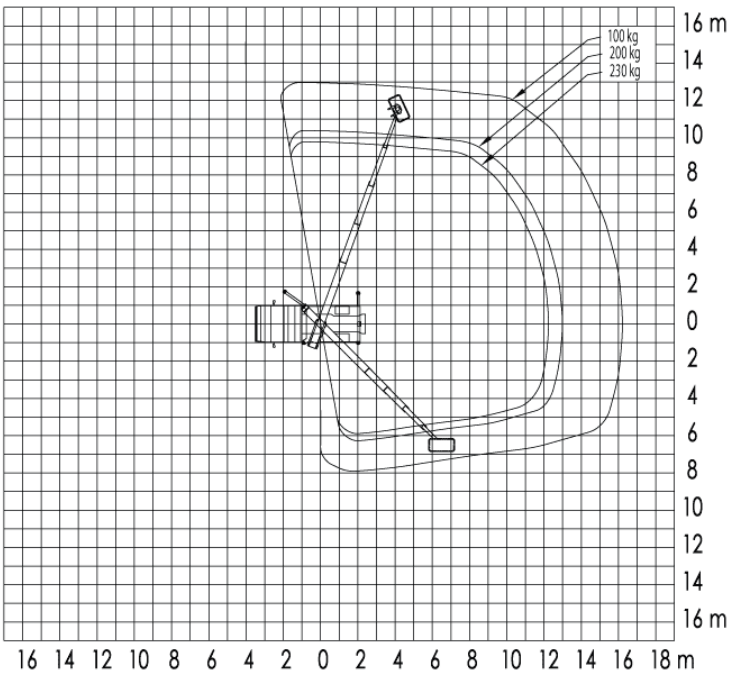
100 kg
200 kg
230 kg
16 m
14
12
10
8
6
4
2
0
2
4
6
8
10
12
14
16 m
16 14 12 10 8 6 4 2 0 2 4 6 8 10 12 14 16 18 m

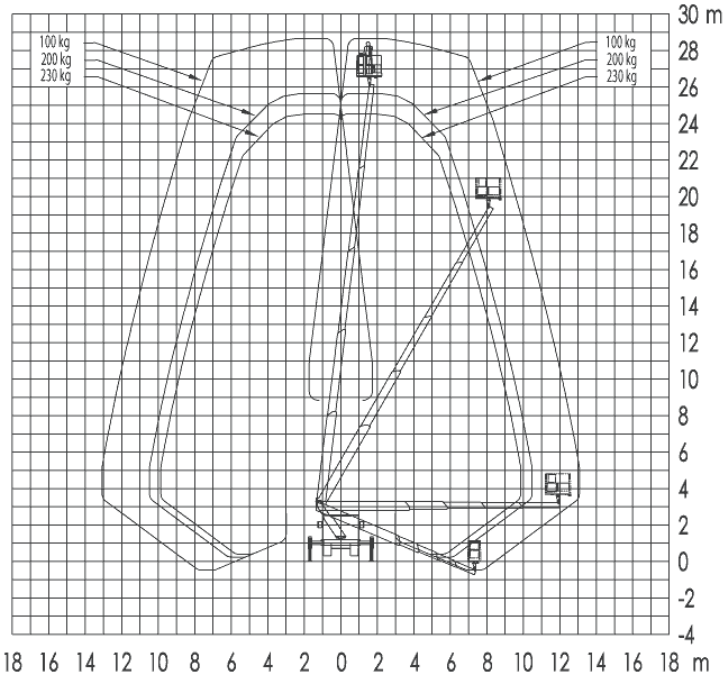
100 kg
200 kg
230 kg
30 m
28
26
24
22
20
18
16
14
12
10
8
6
4
2
0
-2
-4
18 16 14 12 10 8 6 4 2 0 2 4 6 8 10 12 14 16 18 m

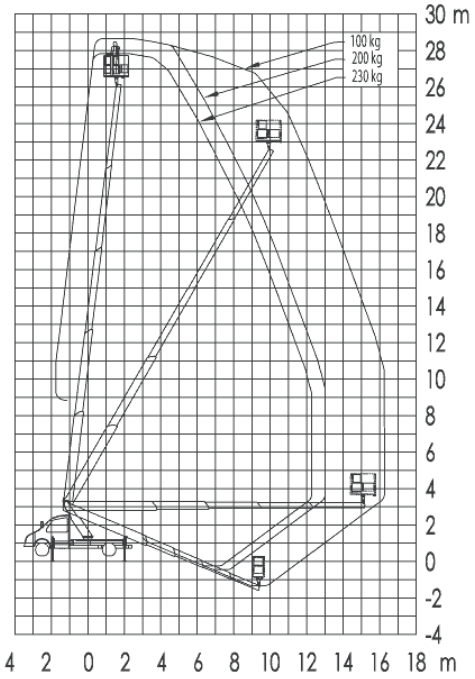
100 kg
200 kg
230 kg
30 m
28
26
24
22
20
18
16
14
12
10
8
6
4
2
0
-2
-4
4 2 0 2 4 6 8 10 12 14 16 18 m

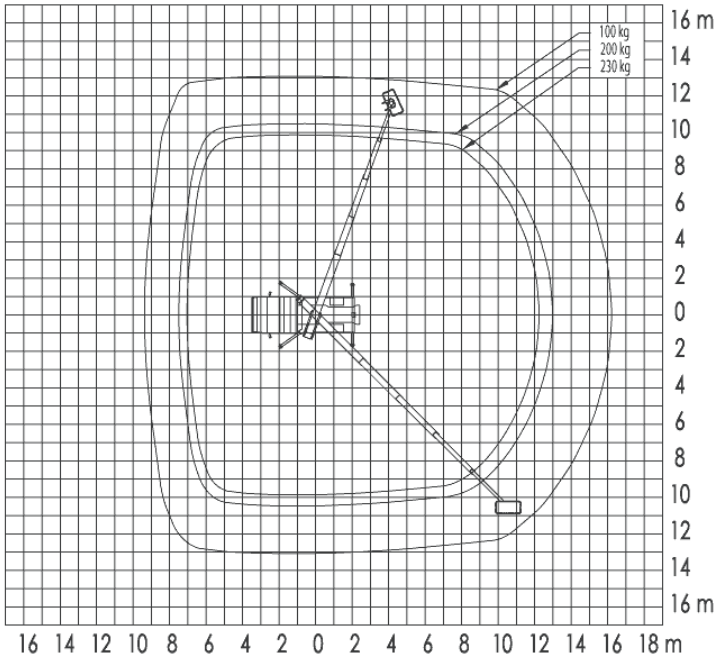
100 kg
200 kg
230 kg
16 m
14
12
10
8
6
4
2
0
2
4
6
8
10
12
14
16 m
16 14 12 10 8 6 4 2 0 2 4 6 8 10 12 14 16 18 m

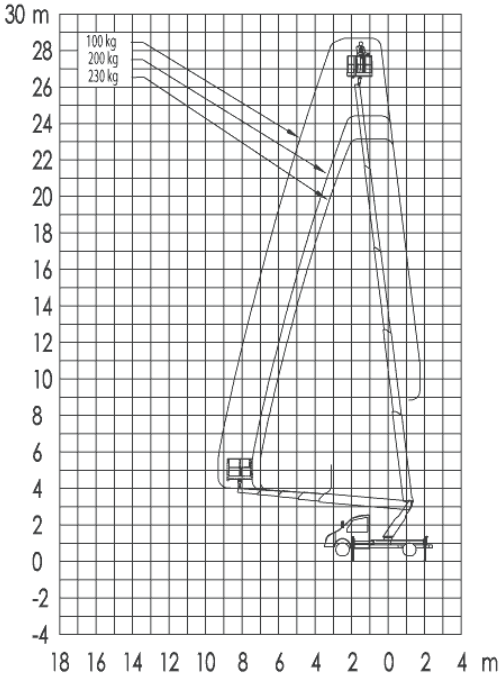
100 kg
200 kg
230 kg
30 m
28
26
24
22
20
18
16
14
12
10
8
6
4
2
0
-2
-4
18 16 14 12 10 8 6 4 2 0 2 4 m

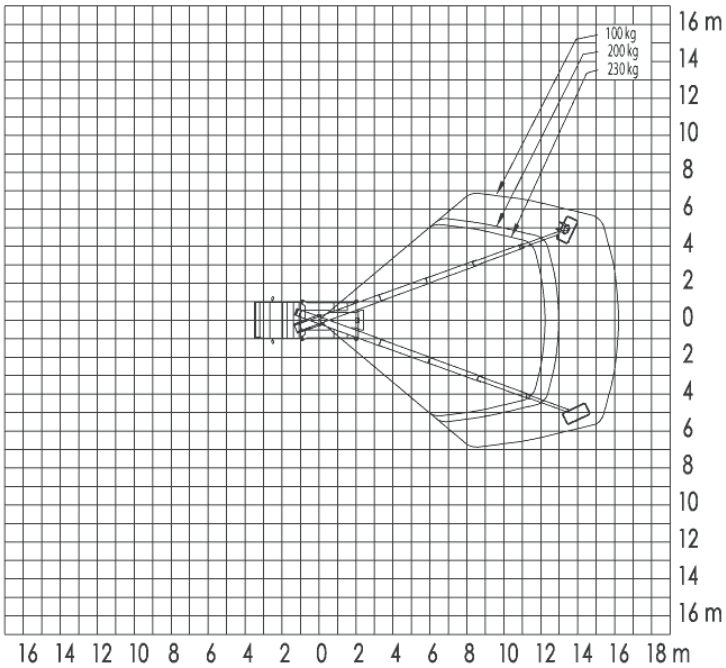
100 kg
200 kg
230 kg
16 m
14
12
10
8
6
4
2
0
2
4
6
8
10
12
14
16 m
16 14 12 10 8 6 4 2 0 2 4 6 8 10 12 14 16 18 m

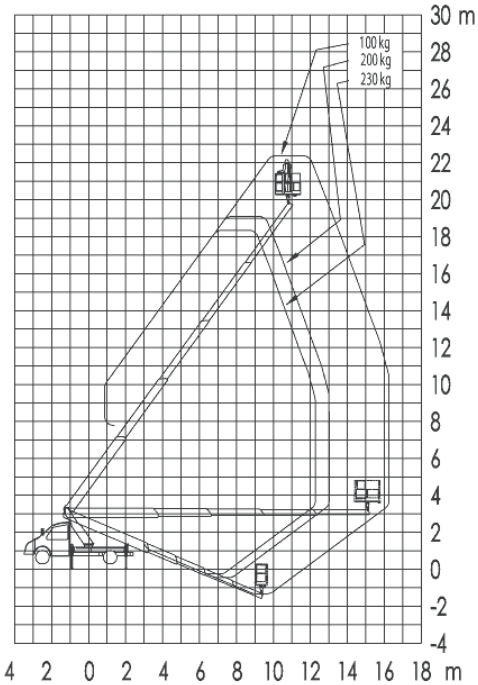
100 kg
200 kg
230 kg
30 m
28
26
24
22
20
18
16
14
12
10
8
6
4
2
0
-2
-4
4 2 0 2 4 6 8 10 12 14 16 18 m

GERKEN VERMIETET ARBEITSBÜHNEN
GERKEN