GT 279-25 WAkPRG

Teleskop-Arbeitsbühne 27.9m WAkPRG

Allrad	ja
Antriebsart	Diesel
Baubreite	2,49 m
Bodenfreiheit	0,31 m
Differentialsperre	nein
Drehbarer Arbeitskorb	ja
Eigengewicht	18313 kg
eingebauter Generator / 230V	ja - Steckdose im Korb
Gesamtabmessungen LxBxH	12,27 x 2,49 x 2,82 m
Höhe Transportstellung	2,82 m
Korbarm	ja
Korbarm, Drehwinkel	ja/-57°/+78°
Länge Transportstellung	10,35 m
Max. Arbeitshöhe	27,90 m
Max. Korblast / Hublast	454 kg
Max. Steigungswinkel	45 %
Max. seitliche Reichweite	23,65 m
Nur Inneneinsatz	nein
Pendelachse	ja
Plattformabmessungen BxT	2,45 x 0,92 m
Max. Plattformhöhe	25,90 m
Raddruck (Stützdruck) max.	93 kN
Rußpartikelfilter	ja
Schwenkbereich	360°
Spurverbreiterung	–
Stützen	nein
Verfahrbar bis Arbeitshöhe	27,90 m
Non-Marking	ja
Besonderheiten optional mit 4 m Korb verfügbar (Änderung der Korblast auf 272kg)	
Überhang	1,63 m

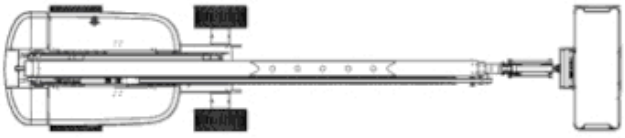

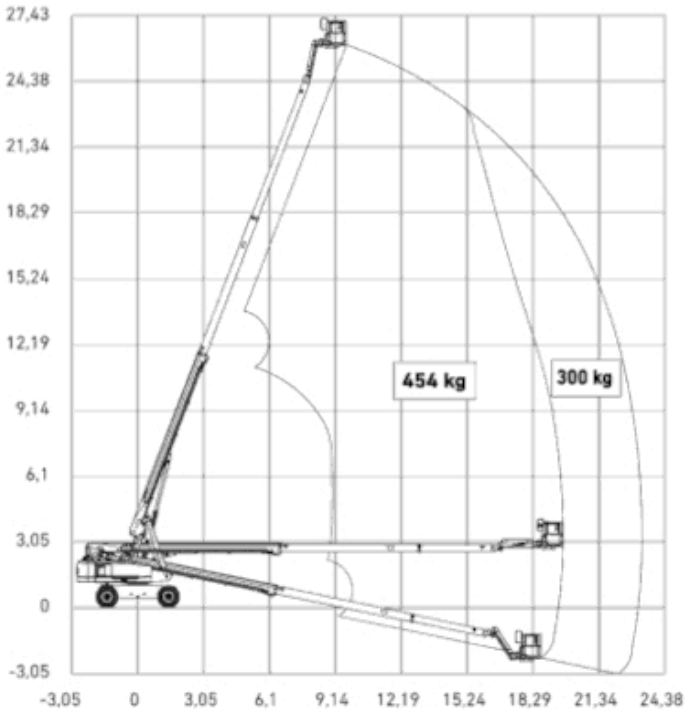

GERKEN
GERKEN
6395