GSA 31 G

Spezial-Arbeitsbühne 31m G

Max. Arbeitshöhe	30,95 m
Max. Korblast / Hublast	250 kg
Antriebsart	Hybrid
Max. Reichweite	17,30 m
Gesamtabmessungen LxBxH	6,42 x 1,38 x 1,99 m
Länge Transportstellung	6,45 m
Baubreite	1,01 m
Höhe Transportstellung	1,99 m
Plattformmaße LxB	1,30 x 0,70 m
Pendelachse	Nein
Korbarm, Drehwinkel	Ja, 110°
Eigengewicht	4700 kg
Bodenfreiheit	0,15 m
Allrad	Nein
Stützen	Ja
Stützdruck max.	37,6 kN
Abstützung beidseitig LxB	4,53 x 5,99 m
Abstützung einseitig BxL	4,10 x 5,07 m
Abstützung schmal BxL	3,00 x 5,99 m
Schwenkbereich	355°
Fahrantrieb	Ja, weiße Gummikette
Drehbarer Korb	Ja, +/- 80°
Nur Inneneinsatz	Nein
Non-Marking	Ja
Besonderheiten Extrem schmale Bühne mit 31 Meter Arbeitshöhe, höhenverstellbares Fahrwerk.	

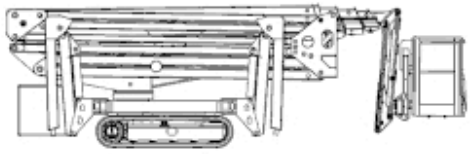

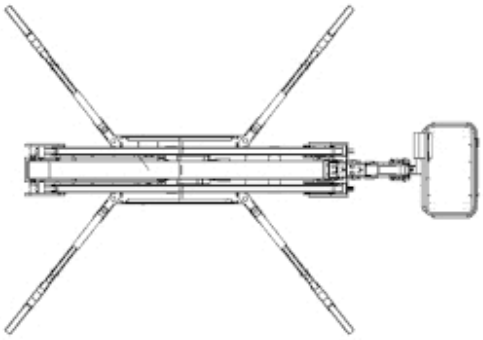

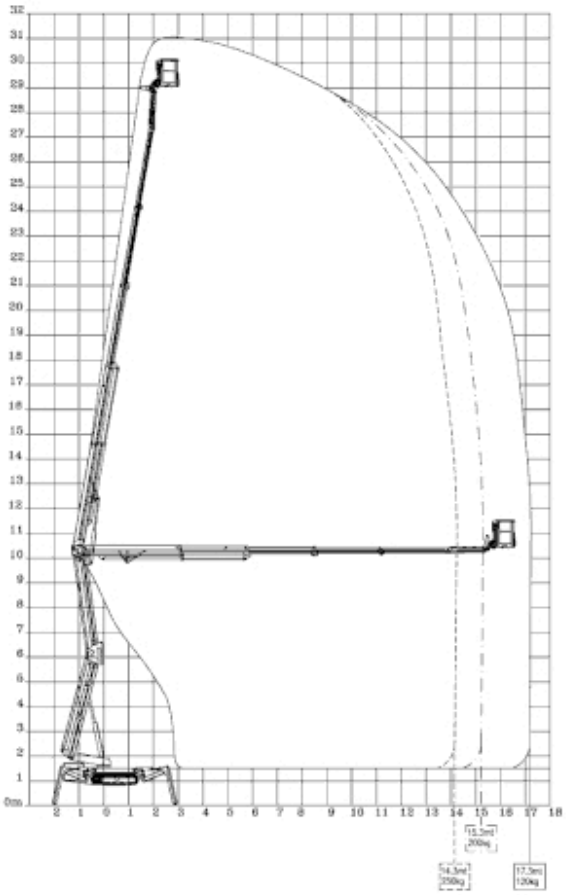

GERKEN
GERKEN
7920