GL 30 Q Hybrid

LKW-Arbeitsbühne 30m Q Hybrid

Max. Arbeitshöhe	29,91 m
Max. Reichweite	24,79 m
Max. Korblast / Hublast	350 kg
Plattformmaße LxB	1,66 x 0,82 m
Gesamtabmessungen LxBxH	7,64 x 2,51 x 3,61 m
Abstützlänge	5,40 m
Abstützbreite beidseitig	5.32 m
Abstützbreite einseitig	3.92 m
Abstützbreite senkrecht	2.51 m
Eigengewicht	7290 kg
Antriebsart	Hybrid
Allrad	Nein
Bodenfreiheit	0,17 m
Drehbarer Arbeitskorb	Ja, 2 x 90°
Schwenkbereich	2 x 250°
Korbarm	Ja
Führerschein	C1/ 3
Besonderheiten Kurze Fahrzeuggesamtlänge für bessere Manövrierfähigkeit, erhöhte Korblast von 350 kg in Verbindung mit enormer Reichweite	

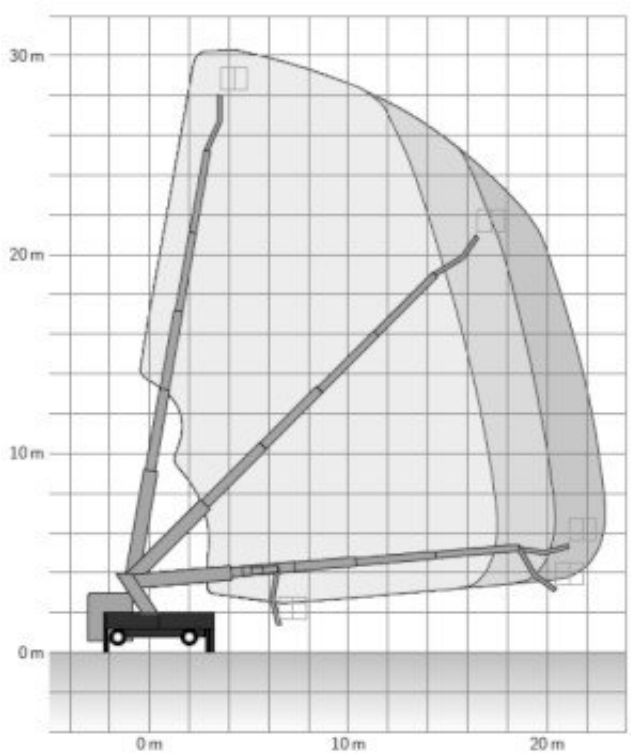

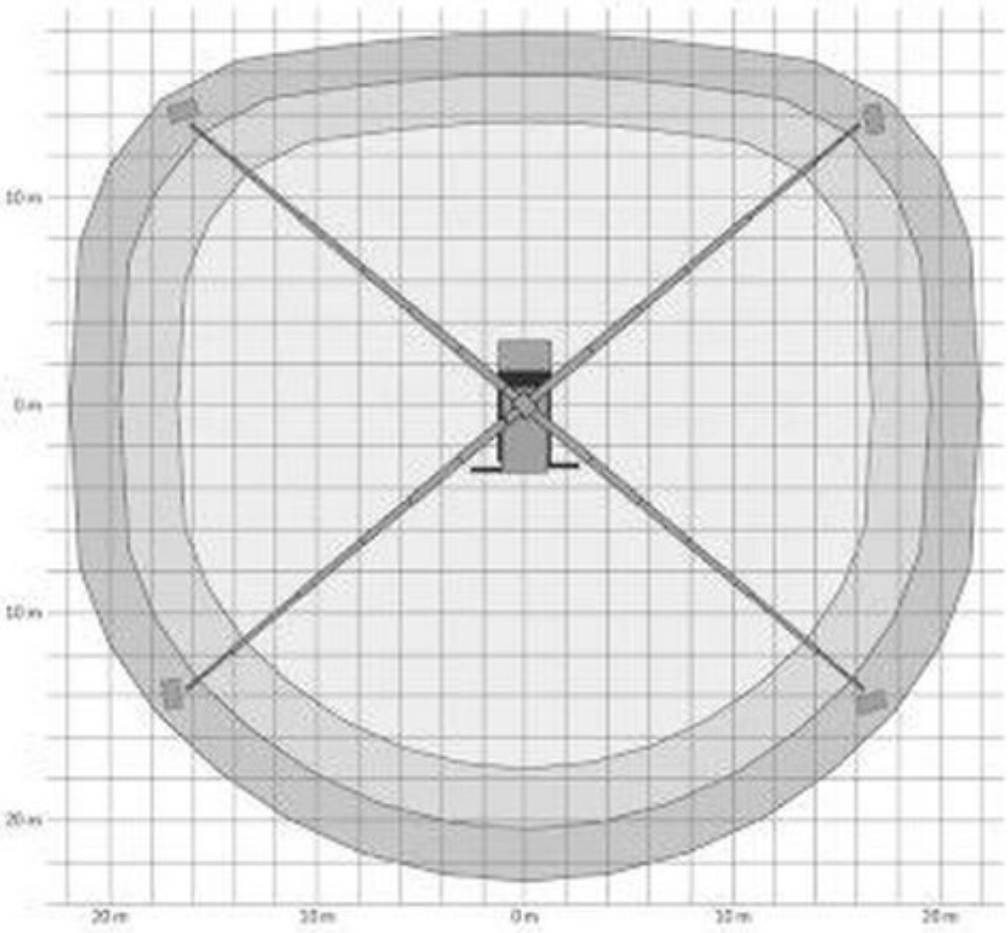
10 m
0 m
10 m
20 m
20 m
10 m
0 m
10 m
20 m

GERKEN VERMIETET ARBEITSBÜHNEN
GERKEN
MAN
HYBRID