GL 26 M Elektro

LKW-Arbeitsbühne 26m M Elektro

Max. Arbeitshöhe	25,68 m
Max. Reichweite	17,13 m
Max. Korblast / Hublast	250 kg
Plattformmaße LxB	1,34 x 0,64 m
Gesamtabmessungen LxBxH	7,84 x 2,45 x 3,00 m
Abstützlänge	4,37 m
Abstützbreite beidseitig	3,60 m
Abstützbreite einseitig	2,96 m
Abstützbreite senkrecht	2,32 m
Eigengewicht	4730 kg
Zul. Gesamtgewicht	4980 kg
Antriebsart	Batterie
Allrad	Nein
Bodenfreiheit	0,20 m
Drehbarer Arbeitskorb	Ja, 2 x 90°
Schwenkbereich	2 x 225°
Korbarm	Ja
Führerschein	C1/ 3

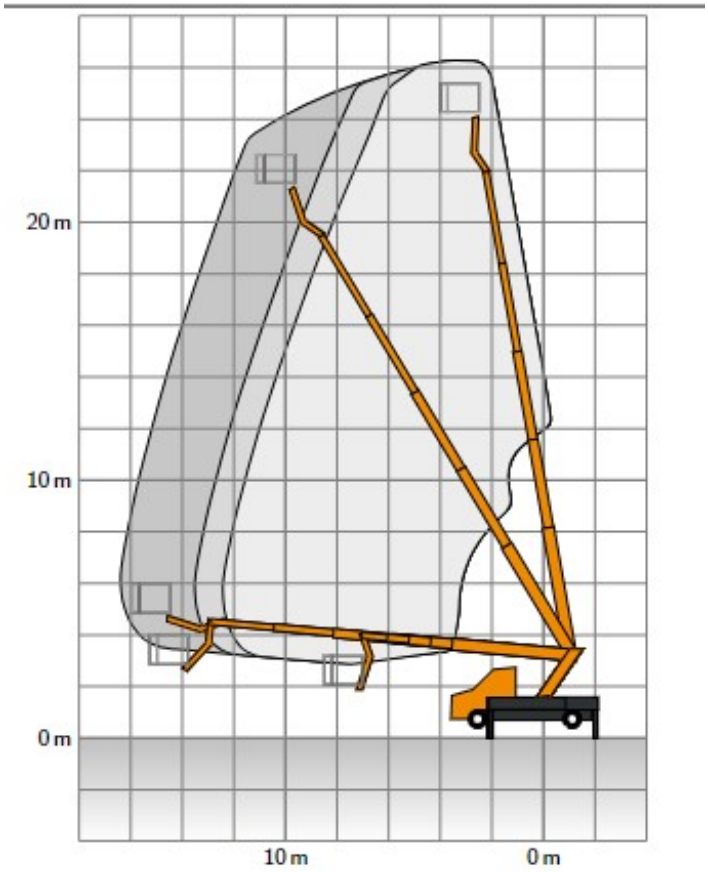

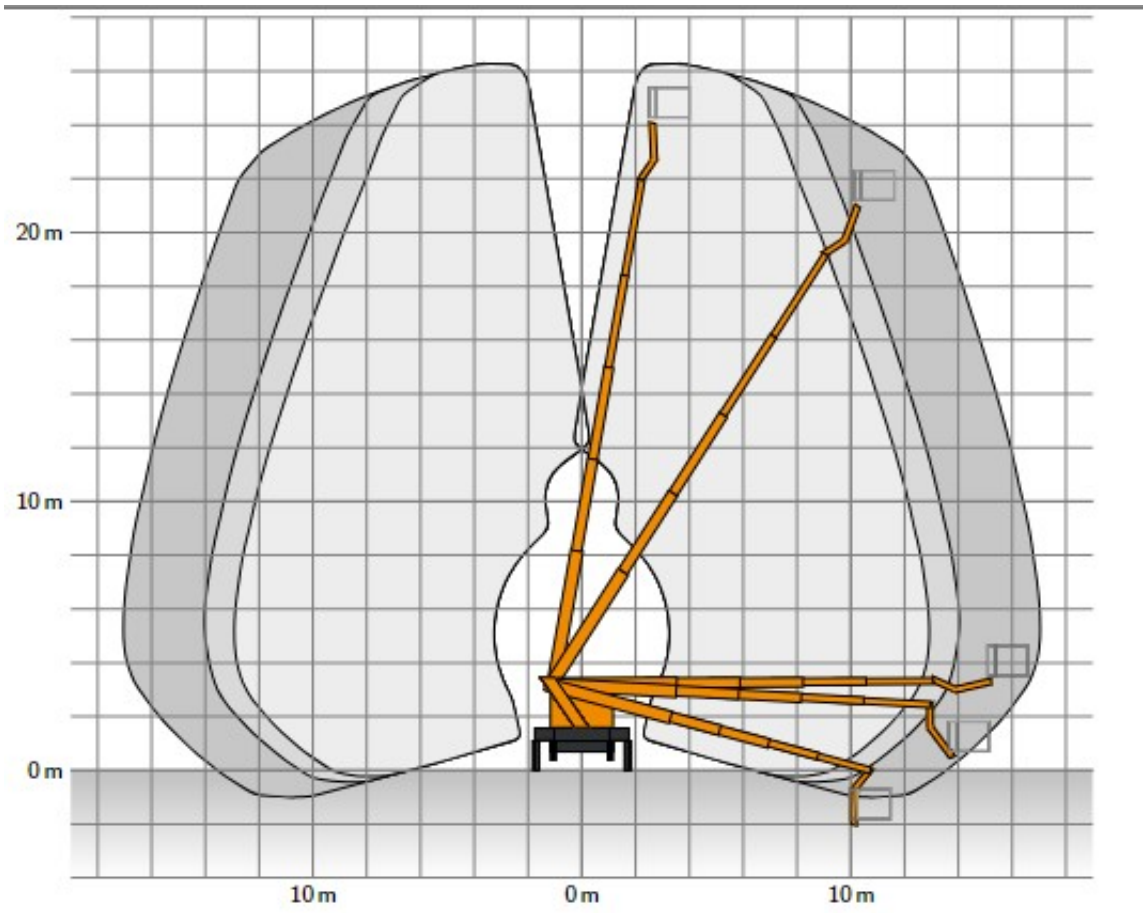
20 m
10 m
0 m
10 m
0 m
10 m

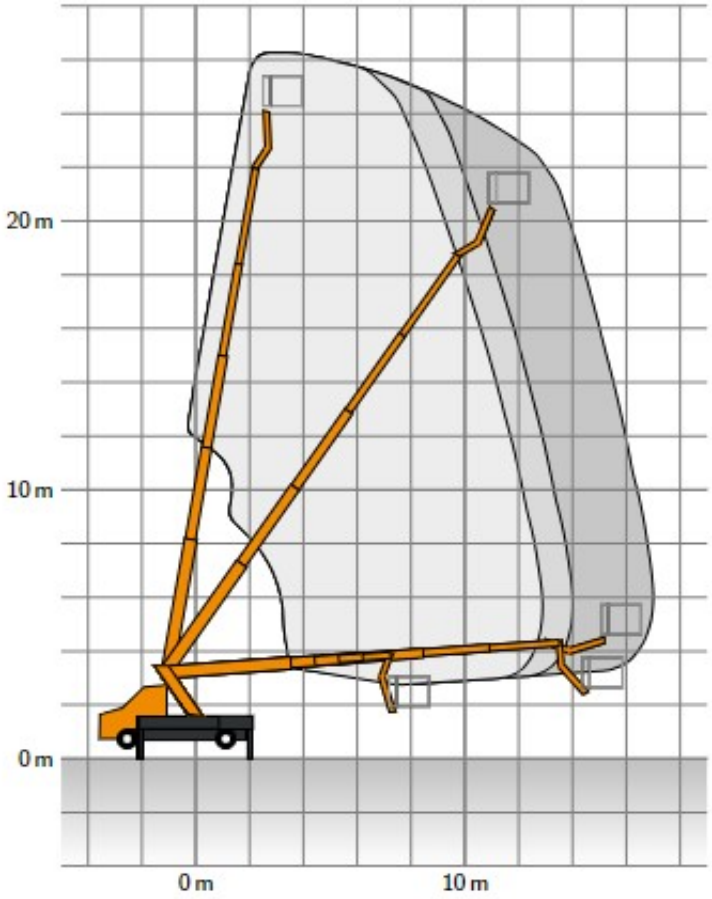
20 m
10 m
0 m
0 m
10 m

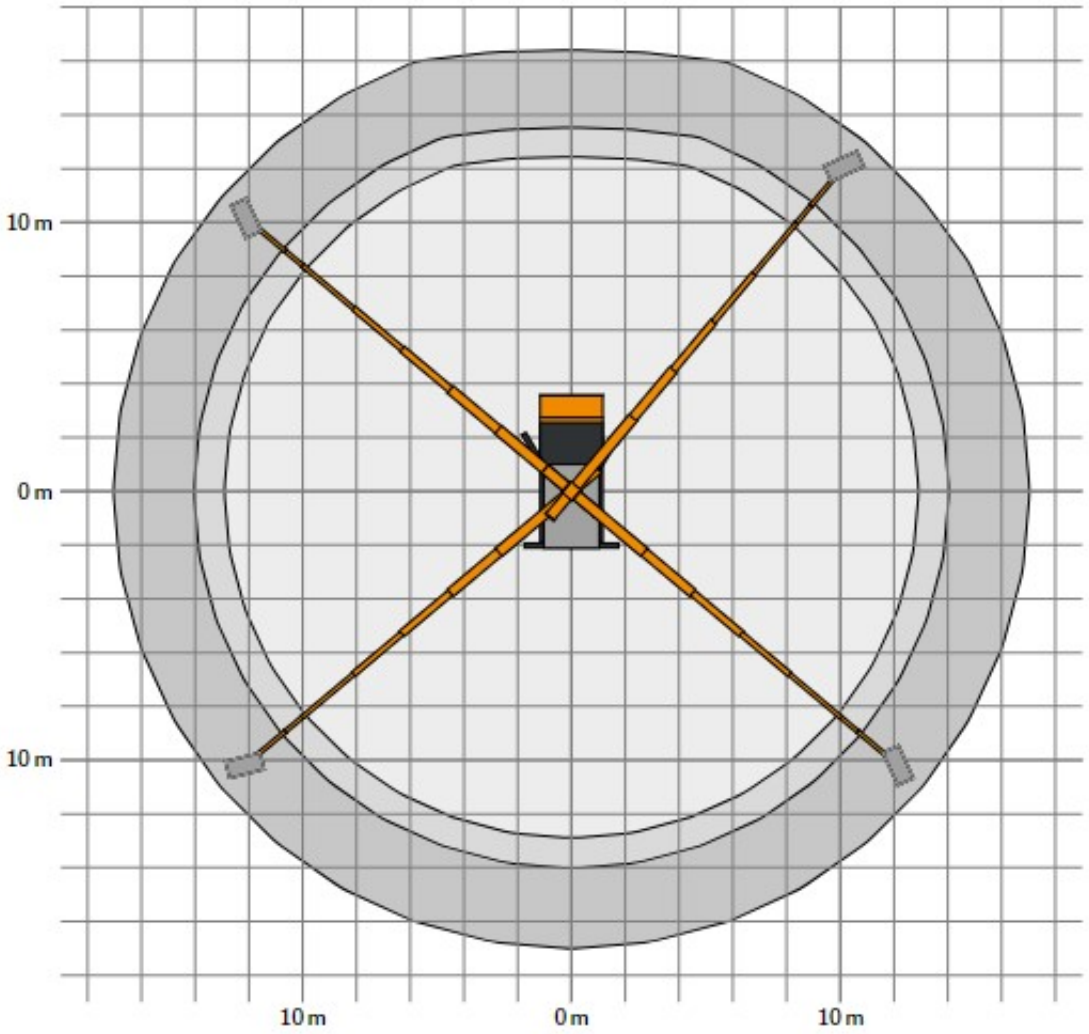
10 m
0 m
10 m
10 m
0 m
10 m

GERKEN
IVECO
100% elektrisch
GERKEN-ARBEITSBUEHNEN.DE