GG 430-25 AkLG

Gelenkteleskop-Arbeitsbühne 43m AkLG

Max. Arbeitshöhe	43,00 m
Verfahrbar bis Arbeitshöhe	43,00 m
Max. Steigfähigkeit	45 %
Allrad	Ja
Antriebsart	Diesel
Non-Marking	Nein
Baubreite	2,46 m
Gesamtabmessungen LxBxH	12,80 x 3,90 x 3,07 m
Bodenfreiheit	0,42 m
Höhe Transportstellung	3,07 m
Länge Transportstellung	12,80 m
Überhang	Vorne 6,30 m / hinten 6,55 m
Eigengewicht	20262 kg
Spurverbreiterung	3,9 m
Plattformmaße LxB	1,82 x 0,76 m
Max. Korblast / Hublast	272 kg
Pendelachse	Nein
Korbarm	Ja
Schwenkbereich	360°, Endlos
Drehbarer Arbeitskorb	2 x 80°, Hydraulisch
Max. Reichweite	21,60 m
Besonderheiten	
Extrem günstiges Arbeitsdiagramm, austeleskopierbarer Korbarm	

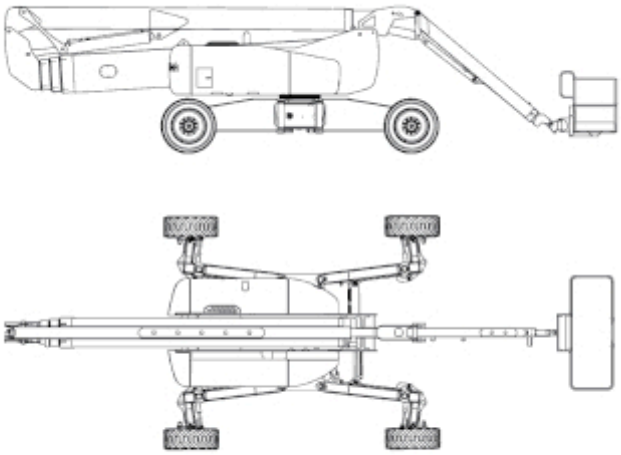

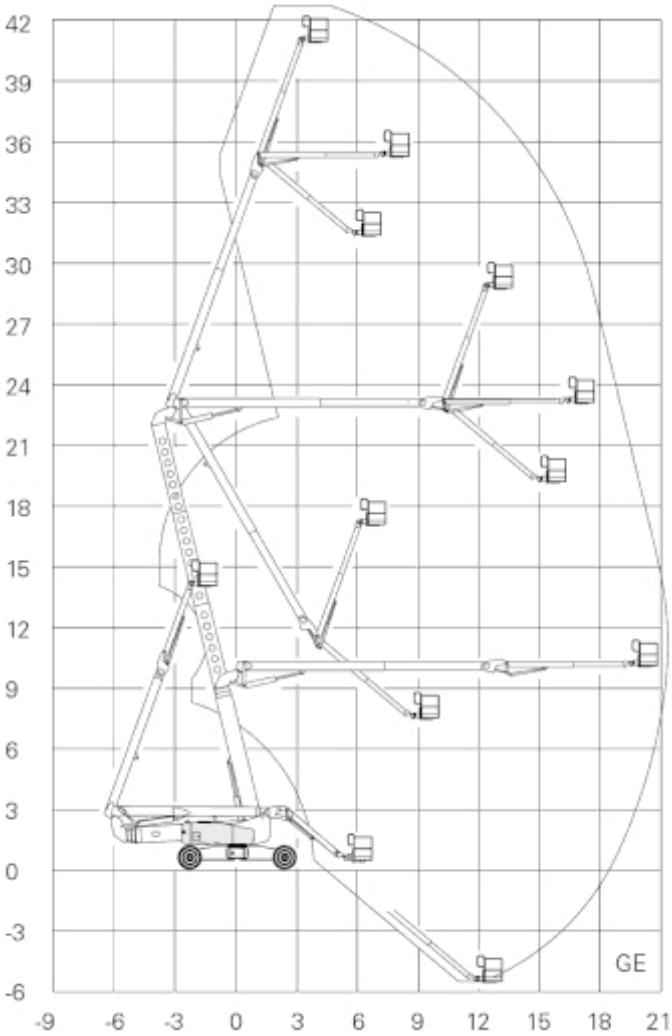

GERKEN
GERKEN
GERKEN
GERKEN