GTS 60-25(E) WA

Teleskopstapler 6m-25(E) WA

Max. Hubhöhe	5,96 m
Max. Korblast / Hublast	2500 kg
Allrad	Ja
Antriebsart	Batterie
Non-Marking	Ja
Gesamtabmessungen	4.12 x 1.95 m
Länge Transportstellung	5,15 m
Baubreite	1,90 m
Höhe Transportstellung	1,95 m
Stützen	Nein
Zinkenlänge	1.06 m
Eigengewicht	5150 kg

Besonderheiten

Abriebfreie Bereifung, Allrad, 100% elektrisch, Betriebsdauer bis zu 6 Stunden bei Normalbetrieb, Ladezeit bis zu 15 Stunden für eine vollständige Batterieladung über 230V Schutzkontaktstecker, Optional Schnellladegerät mit 63 Ampere Stecker.

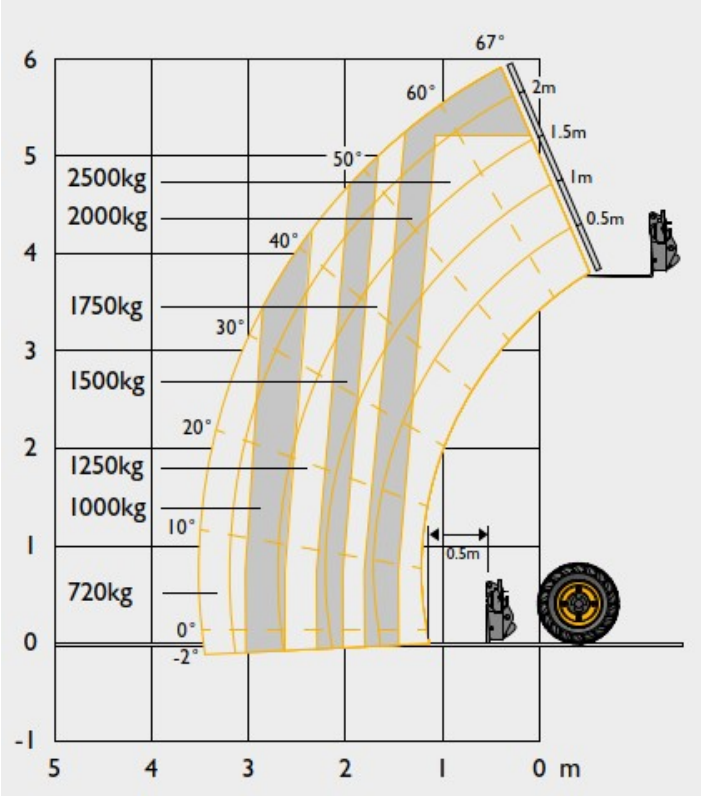

GERKEN
MHEI-DERCHUE