GTS 59-26(E) WA

Teleskopstapler 5.90m-26(E) WA

Max. Hubhöhe	5,84 m
Max. Korblast / Hublast	2600 kg
Allrad	Ja
Antriebsart	Batterie
Non-Marking	Ja
Gesamtabmessungen	4,18 x 1,90 m
Länge Transportstellung	4,18 m
Baubreite	1,90 m
Höhe Transportstellung	1,94 m
Stützen	Nein
Zinkenlänge	1,20 m
Eigengewicht	4860 kg

Besonderheiten

Abriebfreie Bereifung, Allrad, 100% elektrisch, Betriebsdauer bis zu 6 Stunden bei Normalbetrieb, Ladezeit bis zu 15 Stunden für eine vollständige Batterieladung über 230V Schutzkontaktstecker, Optional mit Schnellladegerät mit 63 Ampere Stecker.

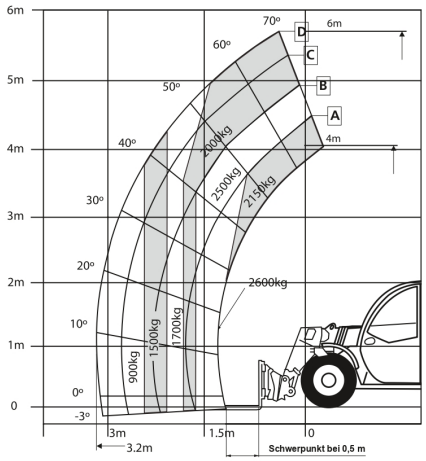

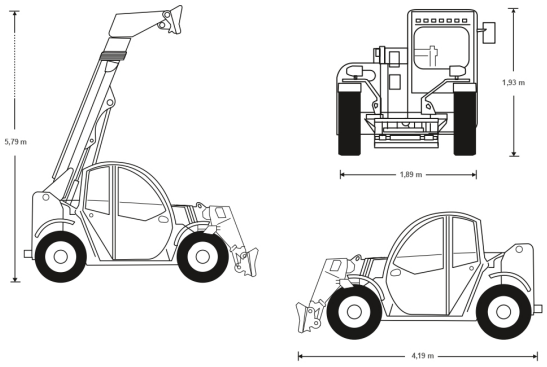

GERKEN
MIETSERVICE
47540
15
GERKEN
MIETSERVICE
FORSTGERÄTE | RAUMCONTAINER | STAPLER
ROLLGERÜSTE | EVENTTECHNIK
Tel 01801 5202064 | www.gerken-mietservice.de